Klasa techniczna - "Z" zbiorcza
Kategoria ruchu - KR3
Obciążenie ruchem - 115kN/oś
Prędkość proj. Vp=50km/h

Przekrój nr 1
DP 1143R NA PROSTEJ I ŁUKU P4

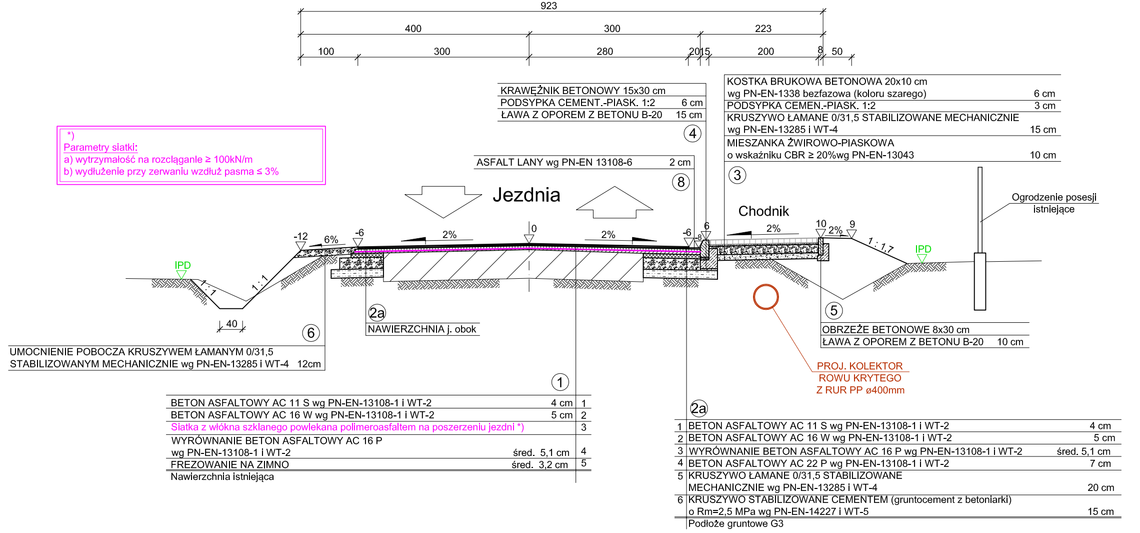
923
400
300
223
100
300
280
20
15
200
8
50
Jezdnia
Chodnik
-12
6%
-6
2%
0
2%
-6
-8
6
2%
10
2%
9
1 : 1,7
1 : 1
IPD
40
Ogrodzenie posesji istniejące
2a
NAWIERZCHNIA j. obok
6
8
4
3
5
1
2a
PROJ. KOLEKTOR ROWU KRYTEGO Z RUR PP ø400mm

*)
Parametry siatki:
a) wytrzymałość na rozciąganie ≥ 100kN/m
b) wydłużenie przy zerwaniu wzdłuż pasma ≤ 3%

④
KRAWĘŻNIK BETONOWY 15x30 cm
PODSYPKA CEMENT.-PIASK. 1:2 6 cm
ŁAWA Z OPOREM Z BETONU B-20 15 cm

⑧
ASFALT LANY wg PN-EN 13108-6 2 cm

③
KOSTKA BRUKOWA BETONOWA 20x10 cm wg PN-EN-1338 bezfazowa (koloru szarego) 6 cm
PODSYPKA CEMEN.-PIASK. 1:2 3 cm
KRUSZYWO ŁAMANE 0/31,5 STABILIZOWANE MECHANICZNIE wg PN-EN-13285 i WT-4 15 cm
MIESZANKA ŻWIROWO-PIASKOWA o wskaźniku CBR ≥ 20%wg PN-EN-13043 10 cm

⑥
UMOCNIENIE POBOCZA KRUSZYWEM ŁAMANYM 0/31,5 STABILIZOWANYM MECHANICZNIE wg PN-EN-13285 i WT-4 12cm

⑤
OBRZEŻE BETONOWE 8x30 cm
ŁAWA Z OPOREM Z BETONU B-20 10 cm

①

BETON ASFALTOWY AC 11 S wg PN-EN-13108-1 i WT-2	4 cm	1
BETON ASFALTOWY AC 16 W wg PN-EN-13108-1 i WT-2	5 cm	2
Siatka z włókna szklanego powlekana polimeroasfaltem na poszerzeniu jezdni *)		3
WYRÓWNANIE BETON ASFALTOWY AC 16 P wg PN-EN-13108-1 i WT-2	śred. 5,1 cm	4
FREZOWANIE NA ZIMNO	śred. 3,2 cm	5
Nawierzchnia istniejąca		

②a

1	BETON ASFALTOWY AC 11 S wg PN-EN-13108-1 i WT-2	4 cm
2	BETON ASFALTOWY AC 16 W wg PN-EN-13108-1 i WT-2	5 cm
3	WYRÓWNANIE BETON ASFALTOWY AC 16 P wg PN-EN-13108-1 i WT-2	śred. 5,1 cm
4	BETON ASFALTOWY AC 22 P wg PN-EN-13108-1 i WT-2	7 cm
5	KRUSZYWO ŁAMANE 0/31,5 STABILIZOWANE MECHANICZNIE wg PN-EN-13285 i WT-4	20 cm
6	KRUSZYWO STABILIZOWANE CEMENTEM (gruntocement z betoniarki) o Rm=2,5 MPa wg PN-EN-14227 i WT-5	15 cm
	Podłoże gruntowe G3	

Przekrój nr 2
DP 1143R NA ŁUKACH P1, P2, P3

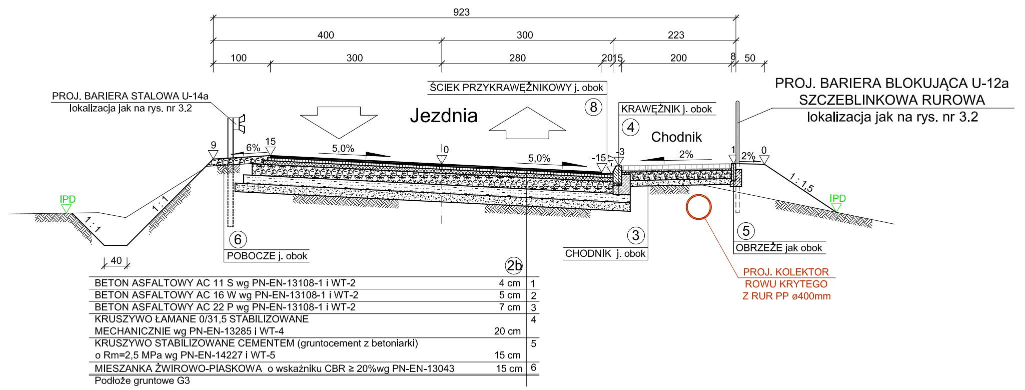
923
400
300
223
100
300
280
20
15
200
8
50
PROJ. BARIERA STALOWA U-14a lokalizacja jak na rys. nr 3.2
ŚCIEK PRZYKRAWĘŻNIKOWY j. obok
8
KRAWĘŻNIK j. obok
4
Jezdnia
Chodnik
PROJ. BARIERA BLOKUJĄCA U-12a SZCZEBLINKOWA RUROWA lokalizacja jak na rys. nr 3.2
9
6%
15
5,0%
0
5,0%
-15
-17
-3
2%
1
2%
0
1 : 1,5
1 : 1
IPD
40
6
POBOCZE j. obok
3
CHODNIK j. obok
5
OBRZEŻE jak obok
PROJ. KOLEKTOR ROWU KRYTEGO Z RUR PP ø400mm
2b

②b

BETON ASFALTOWY AC 11 S wg PN-EN-13108-1 i WT-2	4 cm	1
BETON ASFALTOWY AC 16 W wg PN-EN-13108-1 i WT-2	5 cm	2
BETON ASFALTOWY AC 22 P wg PN-EN-13108-1 i WT-2	7 cm	3
KRUSZYWO ŁAMANE 0/31,5 STABILIZOWANE MECHANICZNIE wg PN-EN-13285 i WT-4	20 cm	4
KRUSZYWO STABILIZOWANE CEMENTEM (gruntocement z betoniarki) o Rm=2,5 MPa wg PN-EN-14227 i WT-5	15 cm	5
MIESZANKA ŻWIROWO-PIASKOWA o wskaźniku CBR ≥ 20%wg PN-EN-13043	15 cm	6
Podłoże gruntowe G3		

Przekrój nr 3
DP 1143R NA ŁUKU L2

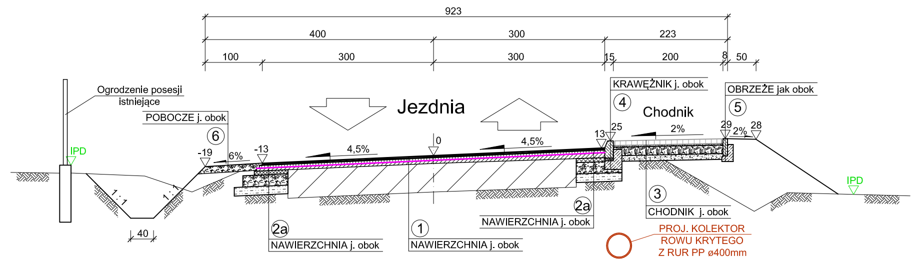
923
400
300
223
100
300
300
15
200
8
50
Ogrodzenie posesji istniejące
POBOCZE j. obok
6
Jezdnia
KRAWĘŻNIK j. obok
4
Chodnik
OBRZEŻE jak obok
5
IPD
-19
6%
-13
4,5%
0
4,5%
13
25
2%
29
2%
28
1 : 1
40
2a
NAWIERZCHNIA j. obok
1
NAWIERZCHNIA j. obok
2a
NAWIERZCHNIA j. obok
3
CHODNIK j. obok
PROJ. KOLEKTOR ROWU KRYTEGO Z RUR PP ø400mm

Przekrój nr 4
DP 1143R NA ŁUKU L3

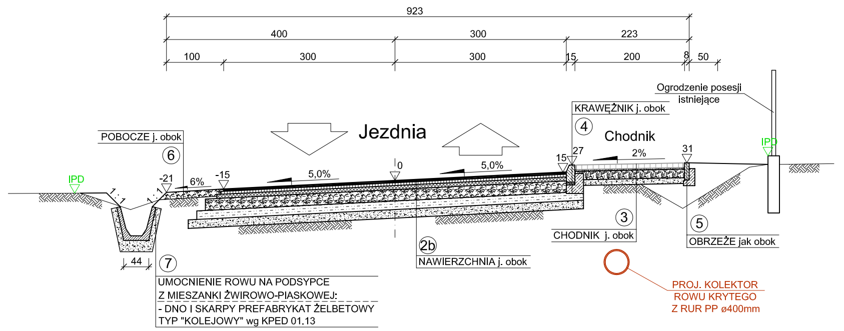
923
400
300
223
100
300
300
15
200
8
50
Ogrodzenie posesji istniejące
KRAWĘŻNIK j. obok
4
Chodnik
POBOCZE j. obok
6
Jezdnia
IPD
-21
6%
-15
5,0%
0
5,0%
15
27
2%
31
1 : 1
44
7
UMOCNIENIE ROWU NA PODSYPCE Z MIESZANKI ŻWIROWO-PIASKOWEJ:
- DNO I SKARPY PREFABRYKAT ŻELBETOWY TYP "KOLEJOWY" wg KPED 01.13
2b
NAWIERZCHNIA j. obok
3
CHODNIK j. obok
5
OBRZEŻE jak obok
PROJ. KOLEKTOR ROWU KRYTEGO Z RUR PP ø400mm

Przekrój nr 5
DP 1143R NA ŁUKU L4

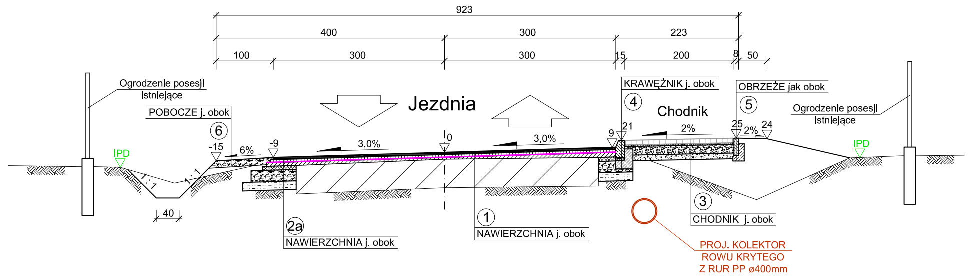
923
400
300
223
100
300
300
15
200
8
50
Ogrodzenie posesji istniejące
POBOCZE j. obok
6
Jezdnia
KRAWĘŻNIK j. obok
4
Chodnik
OBRZEŻE jak obok
5
Ogrodzenie posesji istniejące
IPD
-15
6%
-9
3,0%
0
3,0%
9
21
2%
25
2%
24
1 : 1
40
2a
NAWIERZCHNIA j. obok
1
NAWIERZCHNIA j. obok
3
CHODNIK j. obok
PROJ. KOLEKTOR ROWU KRYTEGO Z RUR PP ø400mm

SZCZEGÓŁ UMOCNIENIA DNA I SKARP ROWU
na odcinku W3÷W4 dług.15mb

⑦a

DNO I SKARPY - BETON MONOLITYCZNY C30	15cm
ŁAWA Z KRUSZYWA ŁAMANEGO 0/31,5 STABILIZOWANEGO MECHANICZNIE wg PN-EN-13285 i WT-4	50cm
lokalizacja jak na rys. nr 2.1	

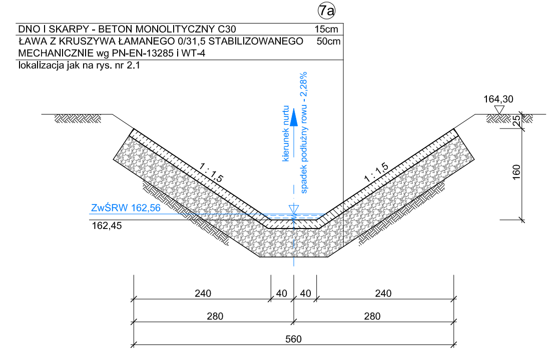
164,30
25
160
kierunek nurtu
spadek podłużny rowu - 2,28%
1 : 1,5
1 : 1,5
ZwŚRW 162,56
162,45
240
40
40
240
280
280
560

Jednostka projektowa:

KaDro
PRACOWNIA PROJEKTOWA DROGOWNICTWA
39-300 Mielec, ul. Kard. Wyszyńskiego 6B/7
tel. (0-17) 717-33-29 fax (017) 717-35-29
kom. 0-693 456 353 E-mail:kadro@onet.pl
REGON 690205526 NIP 817-101-05-70

Inwestor:
Powiatowy Zarząd Dróg
ul.Korczaka 6a
39-300 Mielec

Przedsięwzięcie budowlane:
DOKUMENTACJA TECHNICZNA
PRZEBUDOWA DROGI POWIATOWEJ NR 1143R klasy "Z" - zbiorczej
Gawłuszowice - Chrząstów - Mielec
km 8+740,87÷10+987,97
w m.Chrząstów i Złotniki

Działki inwestycyjne
Jednostka ewidencyjna: 181105_2 Mielec
działki nr ewid.: 110, 1148, 1149 - obr. 0038 Chrząstów
działki nr ewid.: 90, 543/1 - obr. 0048 Złotniki

Faza opracowania: Projekt Wykonawczy
Część: Rysunkowa

Funkcja	Tytuł, Imię, nazwisko	Nr uprawn., specjalność	Data	Podpis
Projektant	mgr inż. Zbigniew Kaczkowski	drogowa D - 295/94	01-02-2021	
Sprawdzający	mgr inż. Jacek Cija	drogowa D-1/90	01-02-2021	

Skala: 1 : 50
Tytuł rysunku: Przekroje normalne
Nr rysunku: 4