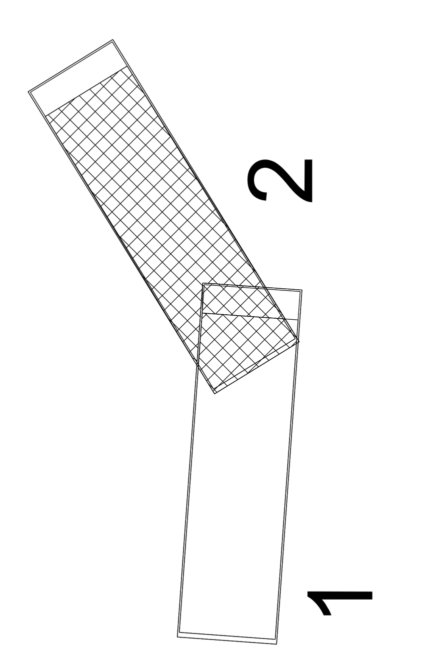

Inwestor:

Zarząd Województwa Podkarpackiego
- Podkarpacki Zarząd Dróg Wojewódzkich
ul. Boya Żeleńskiego 19 a
35-105 Rzeszów

Wykonawca:

BUDIMEX S.A.
ul. Stawki 40
01-040 Warszawa

Jednostka projektowa:

ARCADIS Sp. z o.o.
02-675 Warszawa, ul. Wołoska 22A
tel: (22) 203 20 03, fax: (0-22) 203 20 01

MP-MOSTY Sp. z o.o.
ul. Dekerta 18
30-703 Kraków

Stadium:

PROJEKT BUDOWLANY

Nazwa zadania:

Budowa nowego odcinka drogi wojewódzkiej nr 984 na odcinku: od m. Rzędzianowice - do ul. Sienkiewicza w Mielcu wraz z budową mostu na rzece Wisłoka - odcinek od km 2+504 do km 3+351

Obiekt budowlany:

Budowa drogi wojewódzkiej nr 984 Lisia Góra - Radomyśl Wielki - Mielec na odcinku od km 2+544.28 do skrzyżowania z drogami gminnymi: nr 103725R (ul. Kosmonautów), nr 10303R (ul. Szybowcowa) oraz ul. Lotniskową w km 3+350.84 wraz z budową wiaduktu nad drogą powiatową Tuszów Narodowy - Mielec - Rzochów (ul. Sienkiewicza) oraz linią kolejową nr 25 Łódź Kaliska - Dębica w m. Mielec wraz z niezbędną infrastrukturą techniczną, budowlami i urządzeniami budowlanymi

Adres obiektu budowlanego:

województwo podkarpackie
powiat mielecki, miasto Mielec

Nazwa opracowania:

PROJEKT ARCHITEKTONICZNO-BUDOWLANY

Branża:

DROGOWA

Tytuł rysunku:

Plan sytuacyjny
od km 2+820,00 do km 3+457,41

Stanowisko:	Imię i nazwisko:	Specjalność/Uprawnienia:	Podpis:
Główny Projektant	mgr inż. Rafał Dziedzic	Drogi PDK/0023/POOD/08	[signature]
Projektant	mgr inż. Adrian Paściak	Drogi PDK/0197/PWOD/14	[signature]
Projektant	mgr inż. Marcin Koszera	Drogi SLK/5035/POOD/13	[signature]
Opracował	mgr inż. Damian Iskra	-	[signature]
	inż. Patryk Świst	-	[signature]
Sprawdzający	mgr inż. Marek Stryjak	Drogi PDK/0058/POOD/16	[signature]

Nr archiwalny:	Data opracowania:	Skala:	Nr rysunku:	Rewizja:	Nr Tomu:
PL0117.000093	12.2018 r.	1:500	03-02	00	II